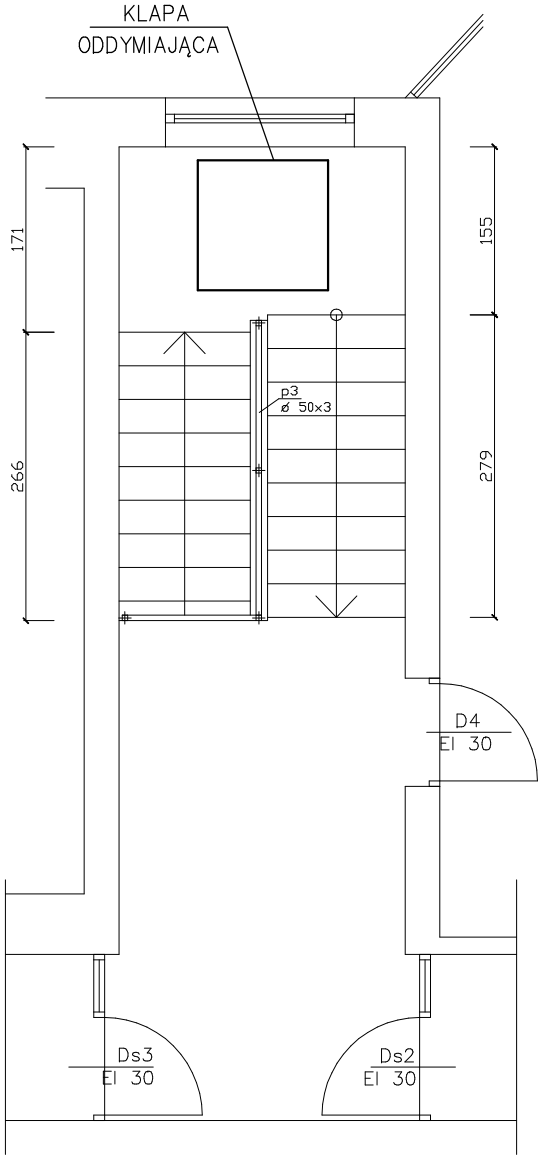

II PIĘTRO

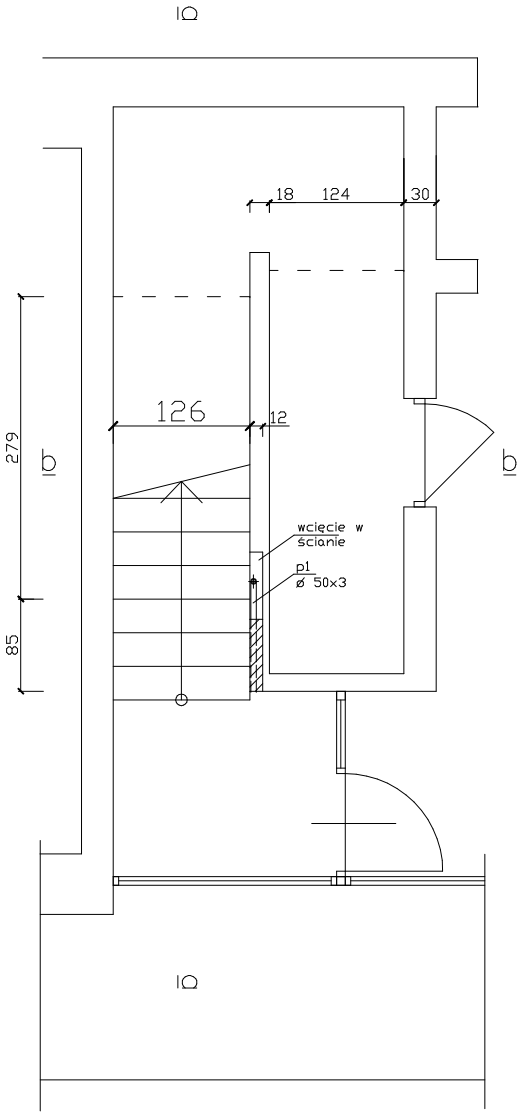

PARTER

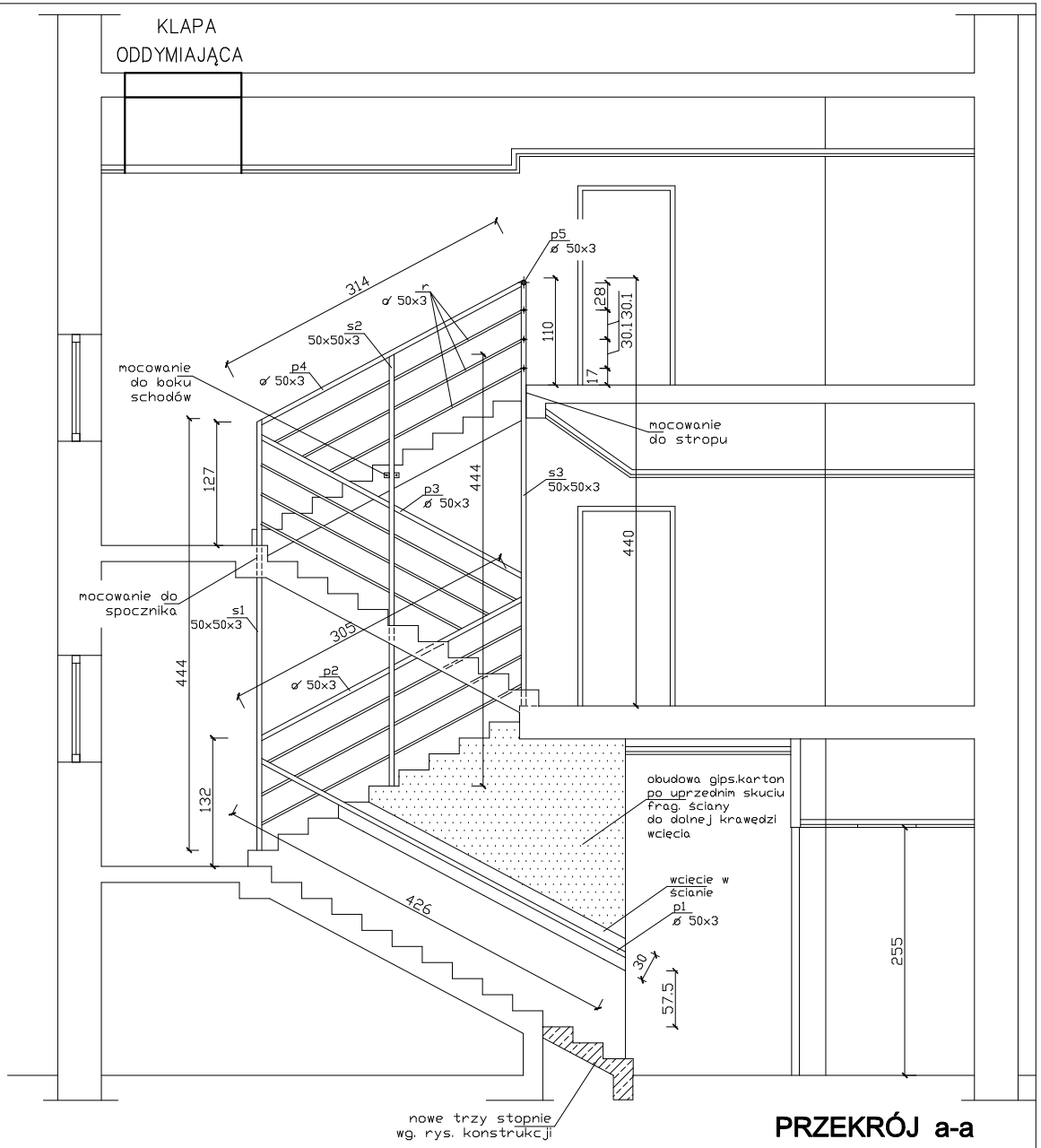

PRZEKRÓJ a-a

projekt	PRZEBUDOWA BUDYNKU ADMINISTRACYJNEGO WORD	nr	E2
adres	Bytom ul.Strzelców Bytomskich 98	skala	1:50
rysunek	RZUTY I PRZEKRÓJ KLATKI SCHOD. A KLAPA ODDYMIAJĄCA	data	09.2017
projektował	inż. Adam Pocwa nr upr. 9/78		
sprawdził	mgr inż. Józef Mosz nr upr. 932/76		